CATALOGO DE PRODUCTOS

TECNOLOGIA EN FUELLES NEUMATICOS

2241

Catálogo comercial

TAPA SUP (4210)

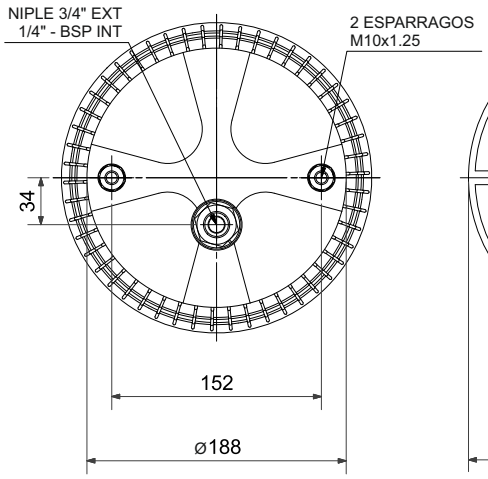

BASE (3210)

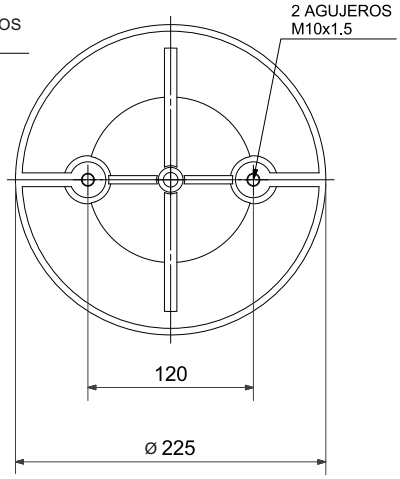

GOMA (2240)

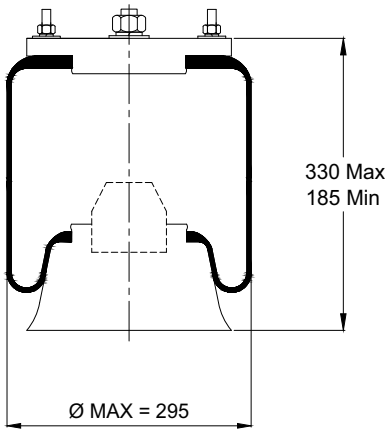

Valores dinámicos en condición de trabajo

60 libras - 1500 Kg	**80 libras - 2000 Kg**	**100 libras - 2500 Kg**

2242

Catálogo comercial

TAPA SUP (4220)

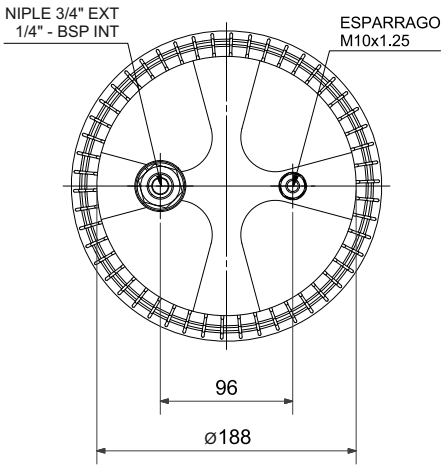

BASE (3220)

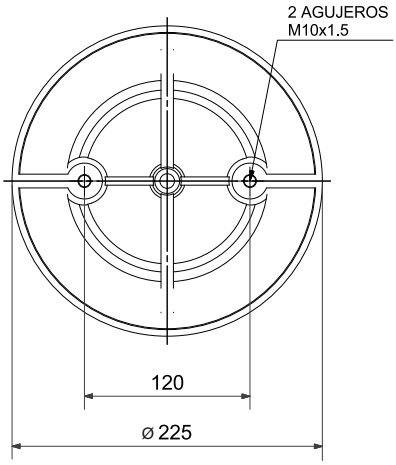

GOMA (2240)

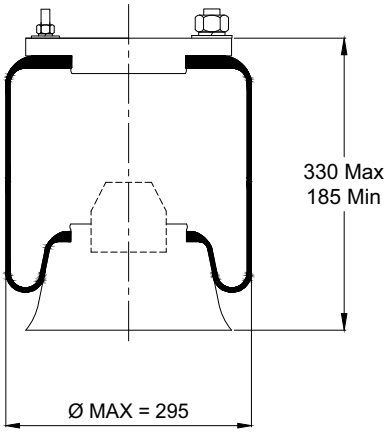

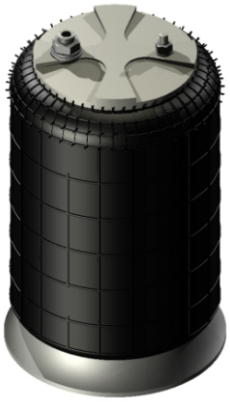

Valores dinámicos en condición de trabajo

60 libras - 1500 Kg	**80 libras - 2000 Kg**	**100 libras - 2500 Kg**

Pieres 660 - Ciudad autónoma de Bs.As - Argentina
Tel.Fax: (+54 11) 4641-4094 / 4642-3435 - Email: info@metalurgicamasrl.com.ar

2243

Catálogo comercial (Volvo)

TAPA SUP (4230)

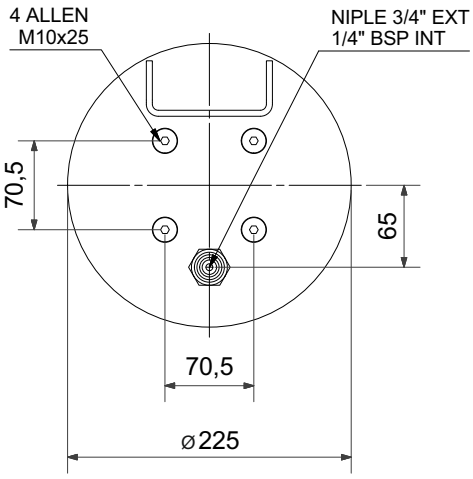

BASE (NO LLEVA)

GOMA (2230-S)

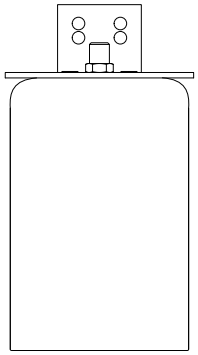

Valores dinámicos en condición de trabajo

60 libras - 1500 Kg	**80 libras - 2000 Kg**	**100 libras - 2500 Kg**

2244

Catálogo comercial (Volvo)

TAPA SUP (4230)

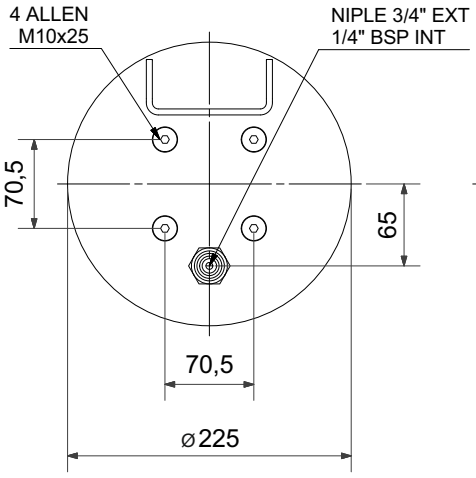

BASE (3240)

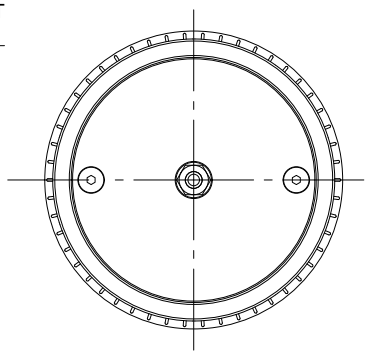

GOMA (2230-S)

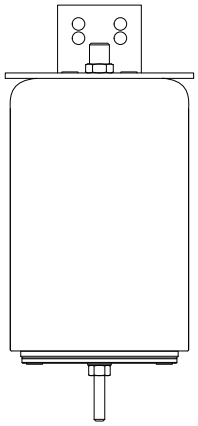

Valores dinámicos en condición de trabajo

60 libras - 1500 Kg	**80 libras - 2000 Kg**	**100 libras - 2500 Kg**

2311

Catálogo comercial

TAPA SUP (4310)

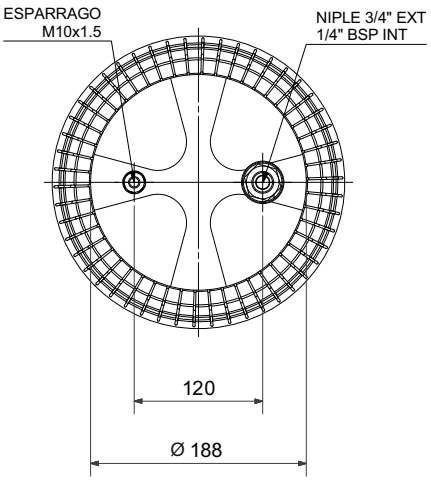

BASE (3310)

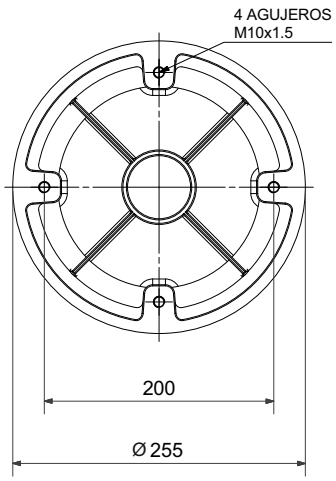

GOMA (2310)

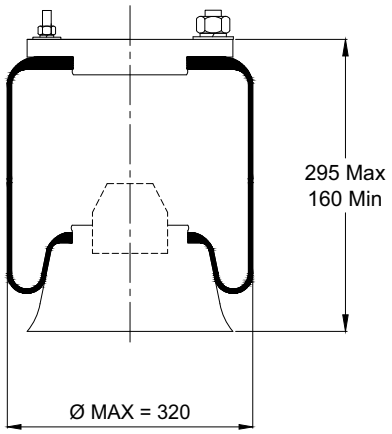

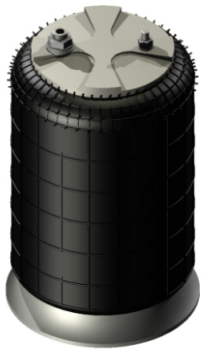

Valores dinámicos en condición de trabajo

60 libras - 1800 Kg	**80 libras - 2500 Kg**	**100 libras - 3200 Kg**

2321

Catálogo comercial

TAPA SUP (4230)

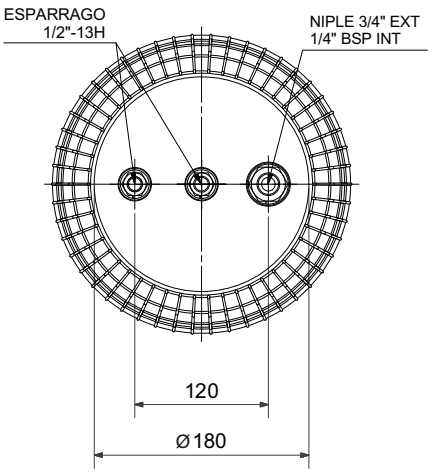

BASE (3320)

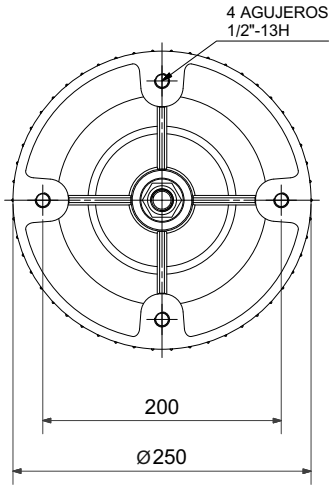

GOMA (2320)

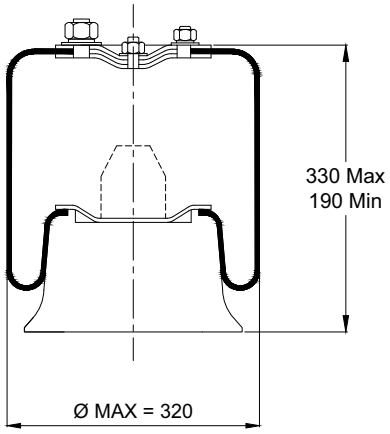

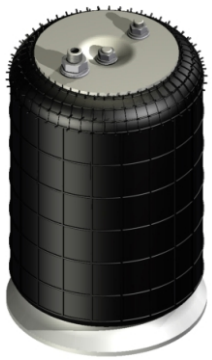

Valores dinámicos en condición de trabajo

60 libras - 1800 Kg	**80 libras - 2500 Kg**	**100 libras - 3200 Kg**

2331

Catálogo comercial

TAPA SUP (4320)

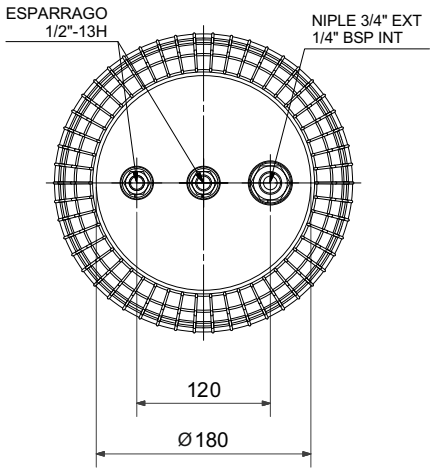

BASE (3320)

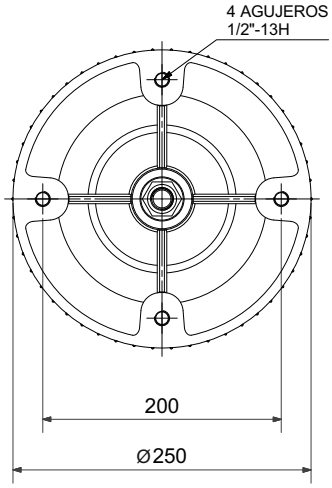

GOMA (2330)

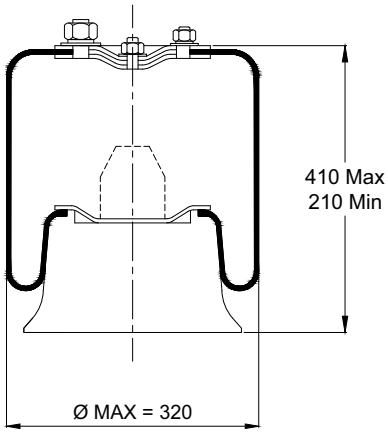

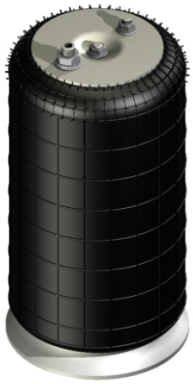

Valores dinámicos en condición de trabajo

60 libras - 1800 Kg	**80 libras - 2500 Kg**	**100 libras - 3200 Kg**

2341

Catálogo comercial

TAPA SUP (4320)

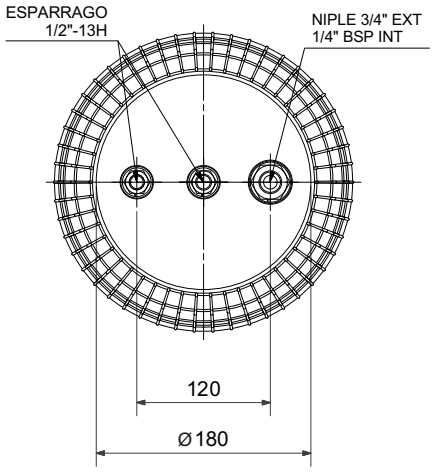

BASE (3320)

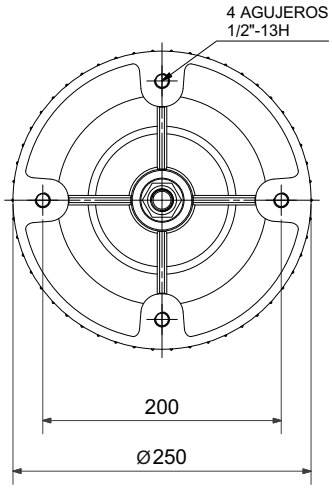

GOMA (2340)

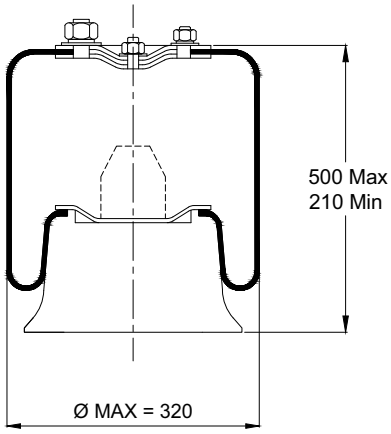

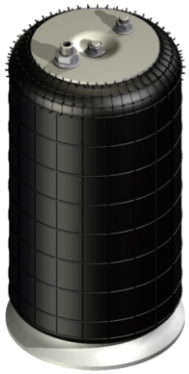

Valores dinámicos en condición de trabajo

60 libras - 1800 Kg	**80 libras - 2500 Kg**	**100 libras - 3200 Kg**

2411

Catálogo comercial

TAPA SUP (4430)

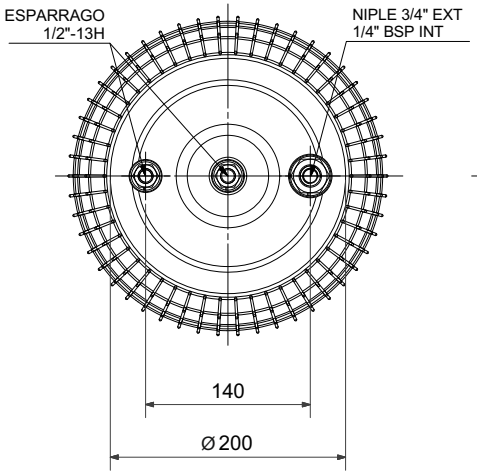

BASE (3410)

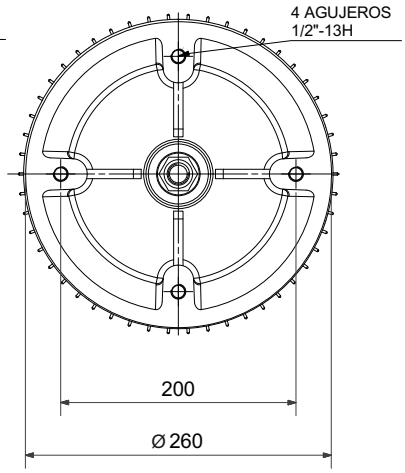

GOMA (2410)

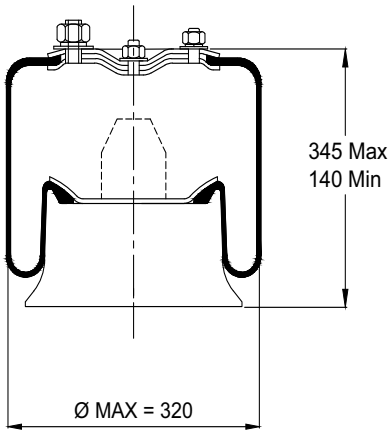

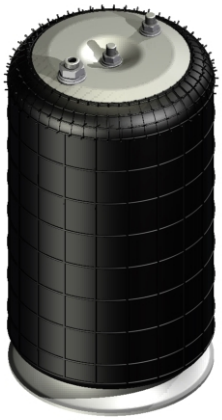

Valores dinámicos en condición de trabajo

60 libras - 1600 Kg	**80 libras - 2150 Kg**	**100 libras - 2600 Kg**

2421

Catálogo comercial

TAPA SUP (4430)

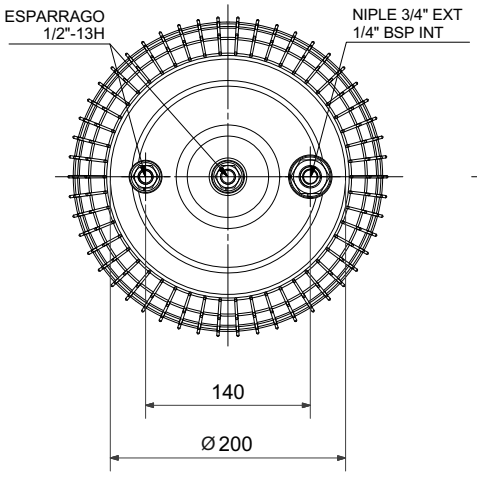

BASE (3420)

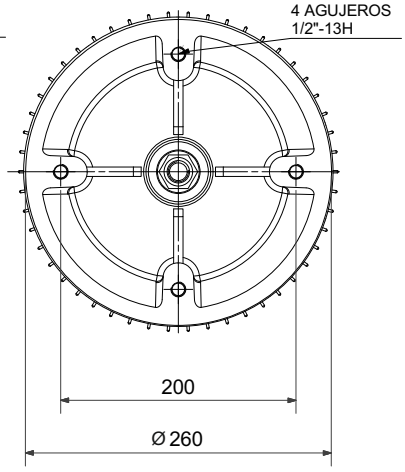

GOMA (2420)

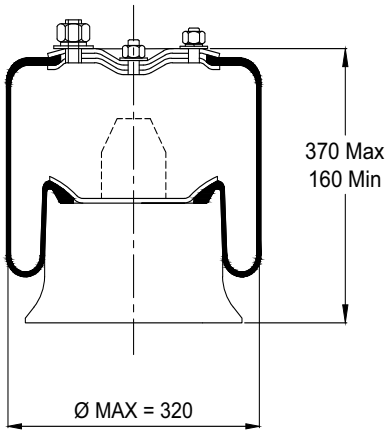

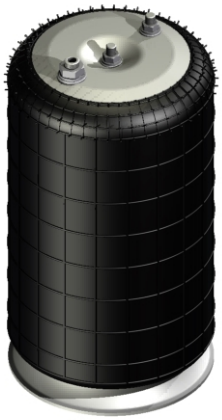

Valores dinámicos en condición de trabajo

60 libras - 1750 Kg	**80 libras - 2300 Kg**	**100 libras - 2900 Kg**

2431

Catálogo comercial

TAPA SUP (4430)

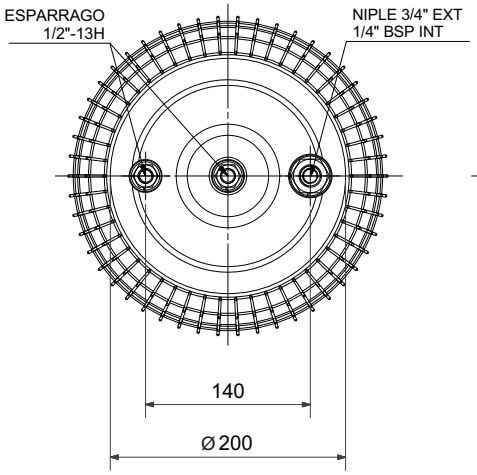

BASE (3420)

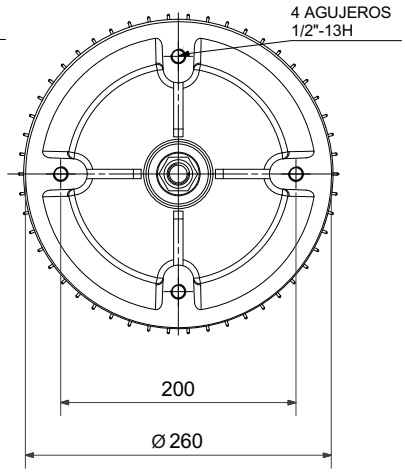

GOMA (2430)

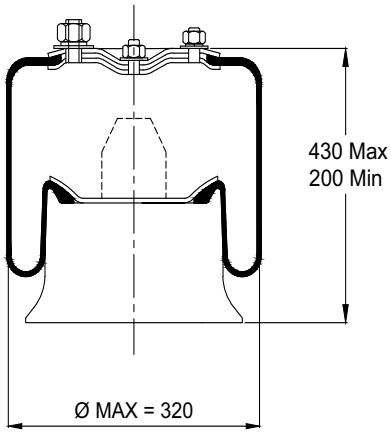

Valores dinámicos en condición de trabajo

60 libras - 1800 Kg	**80 libras - 2500 Kg**	**100 libras - 3300 Kg**

2432

Catálogo comercial (Maldonado-Randon)

TAPA SUP (4450)

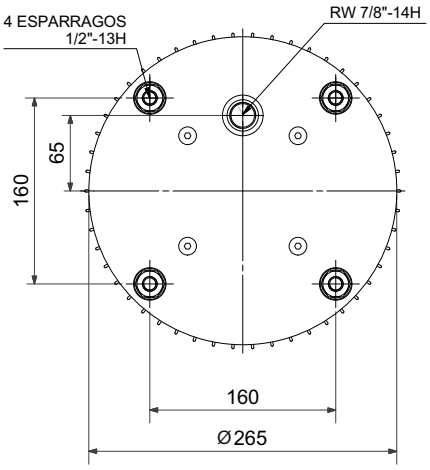

BASE (3420)

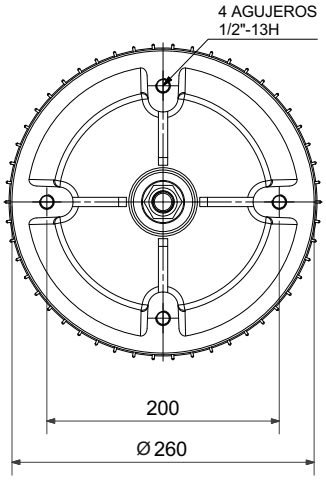

GOMA (2430)

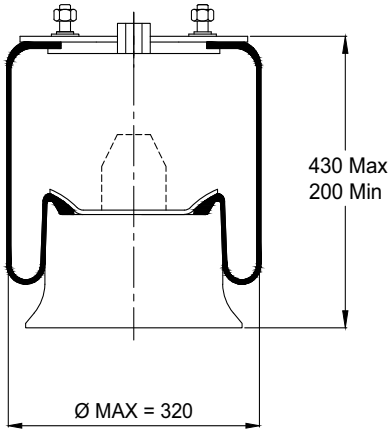

Valores dinámicos en condición de trabajo

60 libras - 1800 Kg	**80 libras - 2500 Kg**	**100 libras - 3300 Kg**

2433

Catálogo comercial

TAPA SUP (4470)

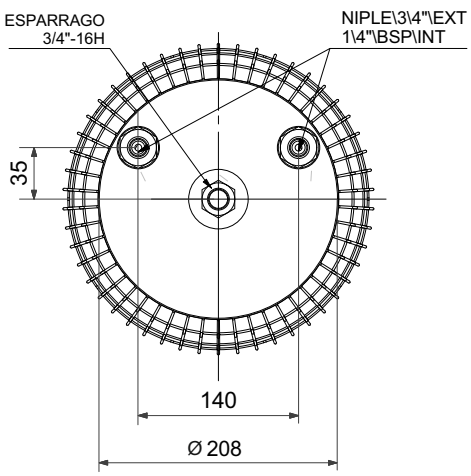

BASE (3420)

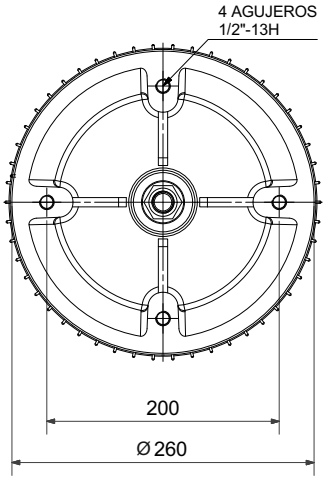

GOMA (2430)

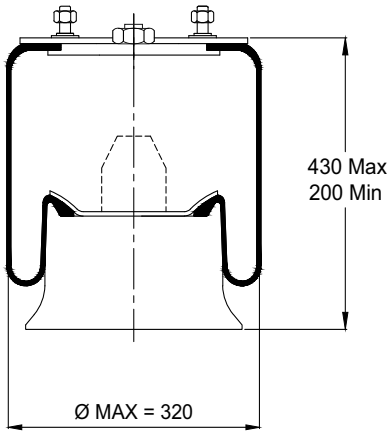

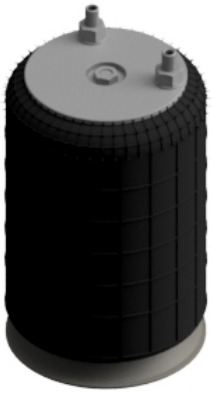

Valores dinámicos en condición de trabajo

60 libras - 1800 Kg	**80 libras - 2500 Kg**	**100 libras - 3300 Kg**

2434

Catálogo comercial

TAPA SUP (4480)

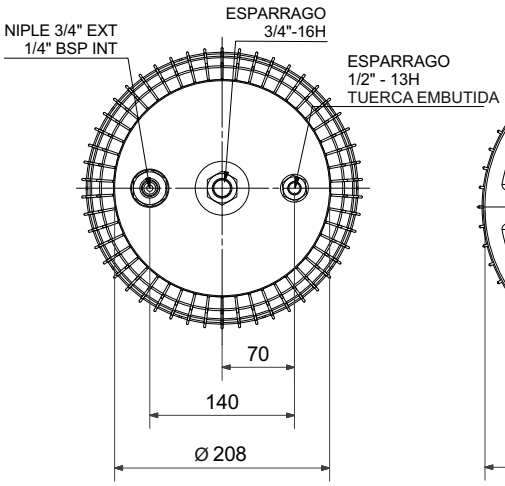

BASE (3420)

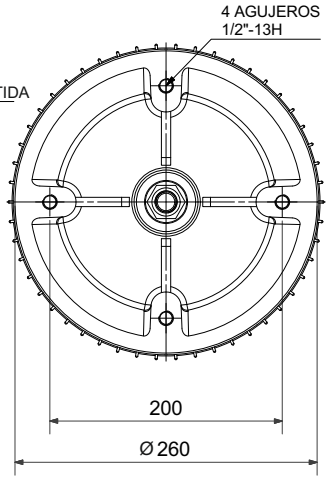

GOMA (2430)

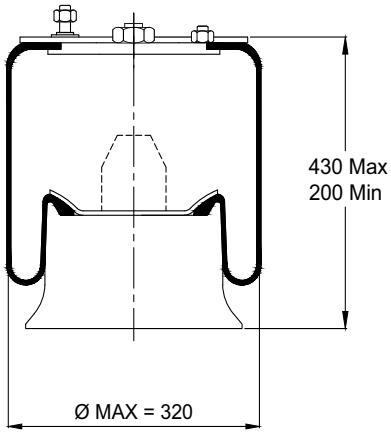

Valores dinámicos en condición de trabajo

60 libras - 1800 Kg	**80 libras - 2500 Kg**	**100 libras - 3300 Kg**

Pieres 660 - Ciudad autónoma de Bs.As - Argentina
Tel.Fax: (+54 11) 4641-4094 / 4642-3435 - Email: info@metalurgicamasrl.com.ar

2435

Catálogo comercial

TAPA SUP (4420)

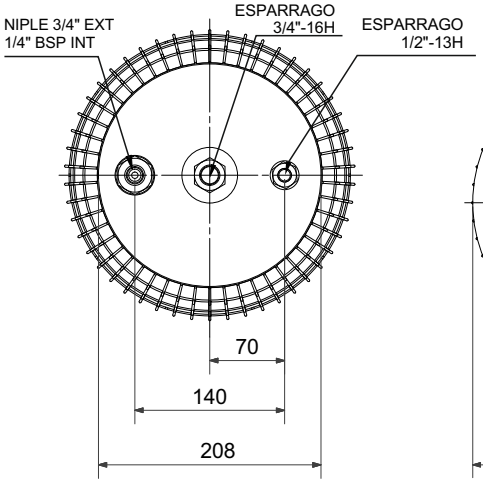

BASE (3420)

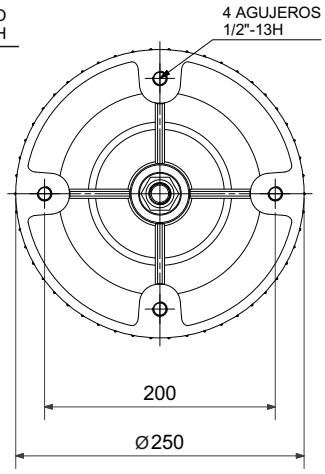

GOMA (2430)

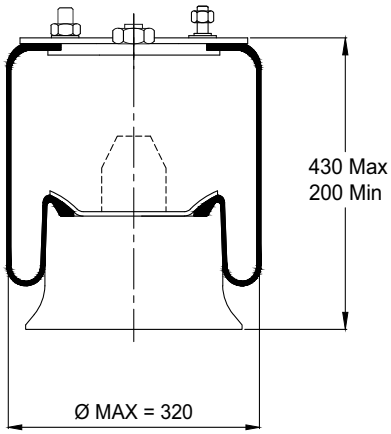

Valores dinámicos en condición de trabajo

60 libras - 1800 Kg	**80 libras - 2500 Kg**	**100 libras - 3300 Kg**

2441

Catálogo comercial

TAPA SUP (4430)

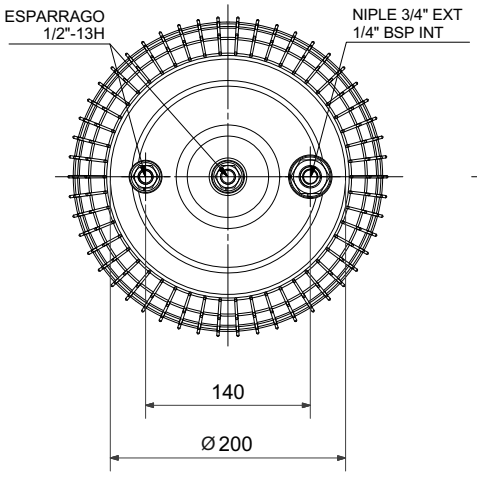

BASE (3420)

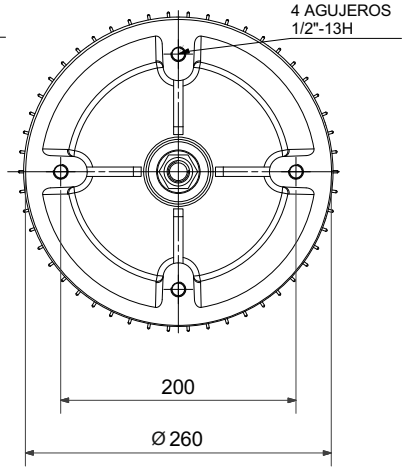

GOMA (2440)

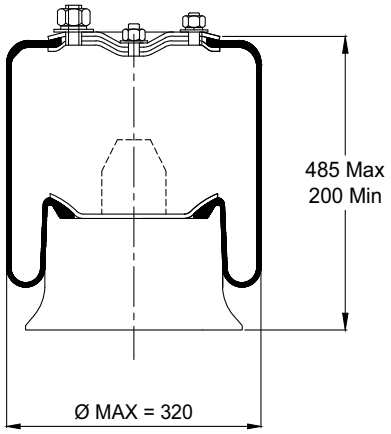

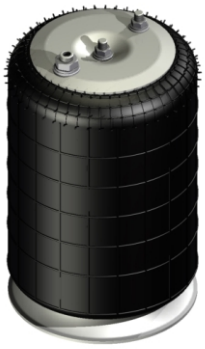

Valores dinámicos en condición de trabajo

60 libras - 1900 Kg	**80 libras - 2600 Kg**	**100 libras - 3400 Kg**

2442

Catálogo comercial (Maldonado-Randon)

TAPA SUP (4450)

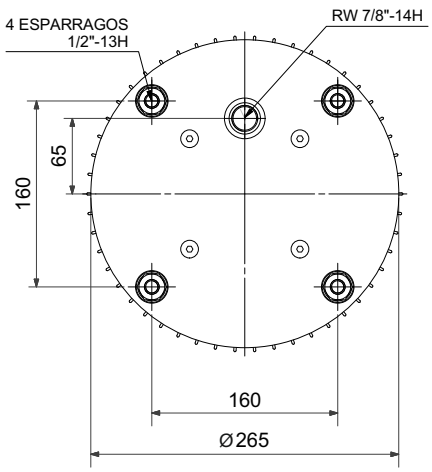

BASE (3420)

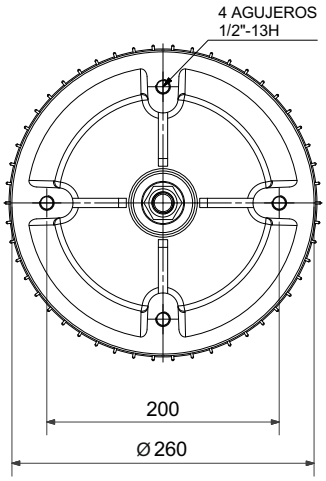

GOMA (2440)

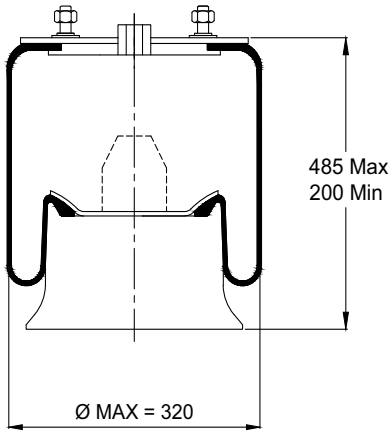

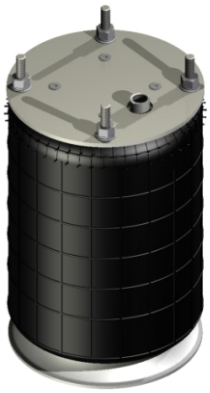

Valores dinámicos en condición de trabajo

60 libras - 1900 Kg	**80 libras - 2600 Kg**	**100 libras - 3400 Kg**

2443

Catálogo comercial

TAPA SUP (4430)

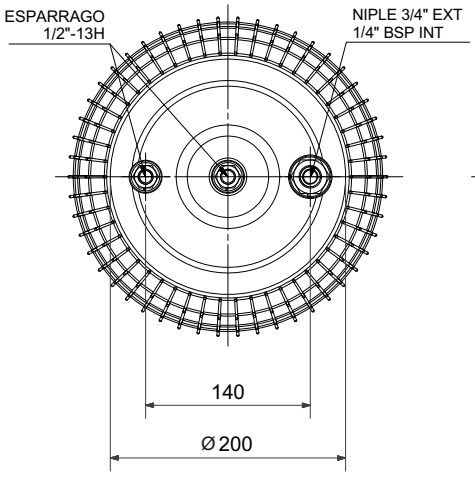

BASE (3410)

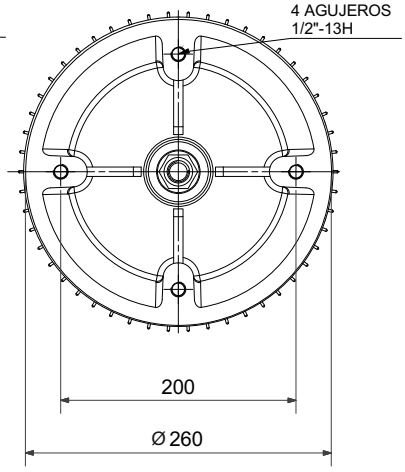

GOMA (2440)

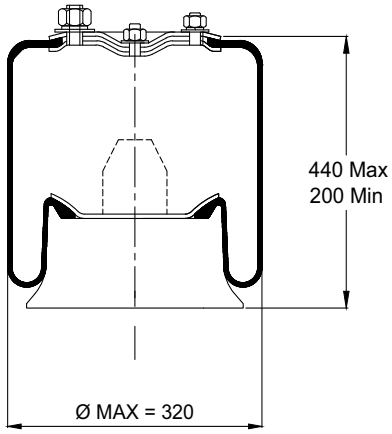

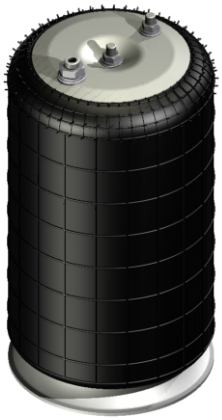

Valores dinámicos en condición de trabajo

60 libras - 1900 Kg	**80 libras - 2600 Kg**	**100 libras - 3400 Kg**

2444

Catálogo comercial

TAPA SUP (4460)

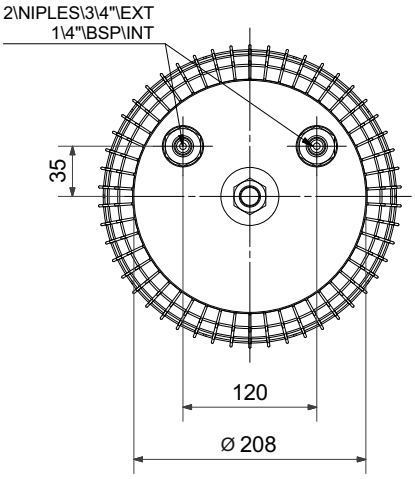

BASE (3440)

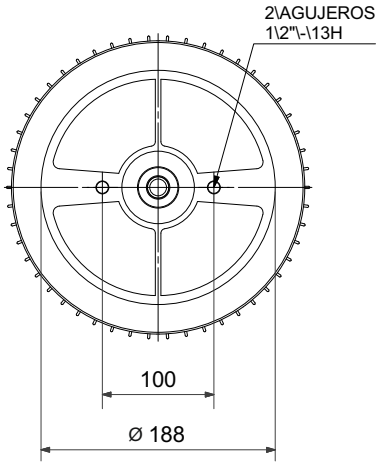

GOMA (2440)

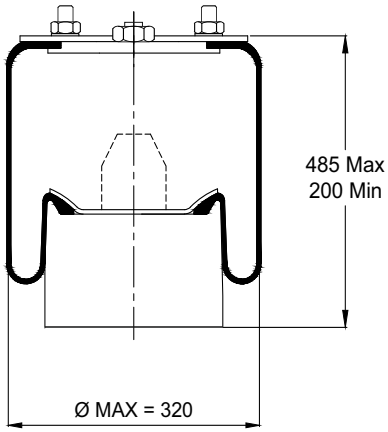

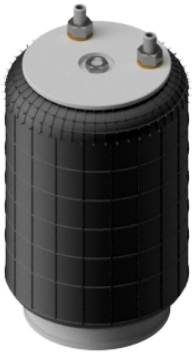

Valores dinámicos en condición de trabajo

60 libras - 1900 Kg	**80 libras - 2600 Kg**	**100 libras - 3400 Kg**

2445

Catálogo comercial

TAPA SUP (4420)

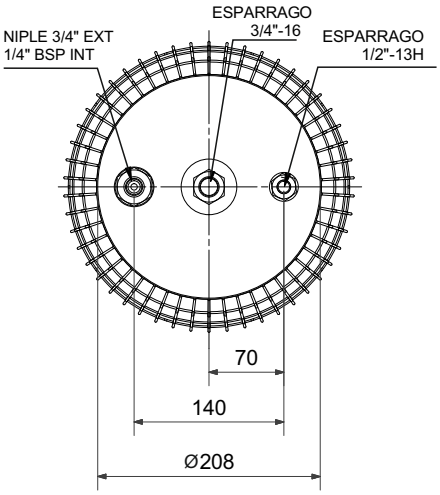

BASE (3430)

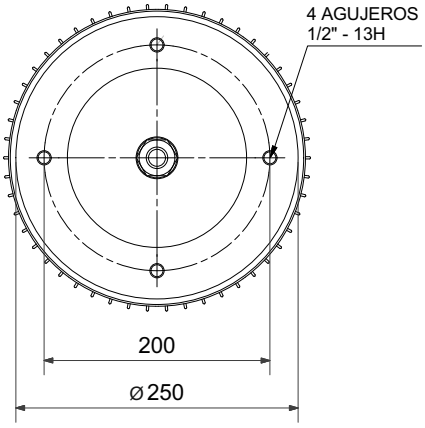

GOMA (2440)

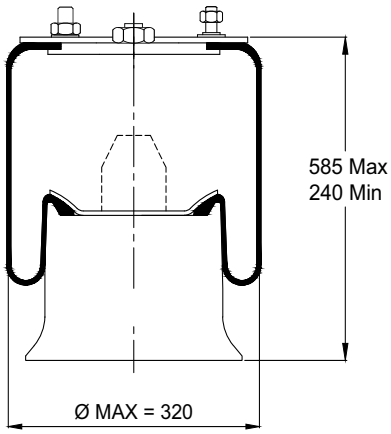

Valores dinámicos en condición de trabajo

60 libras - 1900 Kg	**80 libras - 2600 Kg**	**100 libras - 3400 Kg**

2451

Catálogo comercial

TAPA SUP (4430)

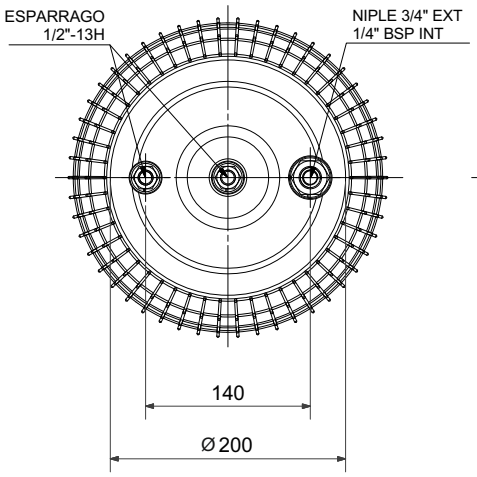

BASE (3420)

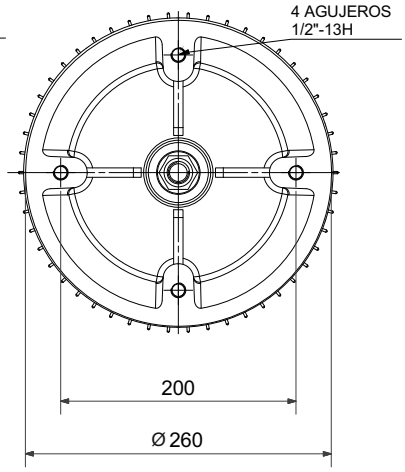

GOMA (2450)

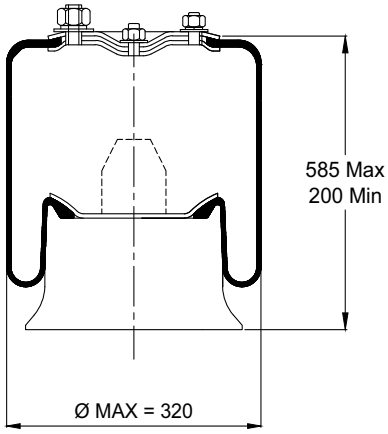

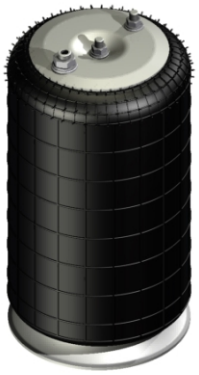

Valores dinámicos en condición de trabajo

60 libras - 1950 Kg	**80 libras - 2650 Kg**	**100 libras - 3450 Kg**

2452

Catálogo comercial (Maldonado-Randon)

TAPA SUP (4450)

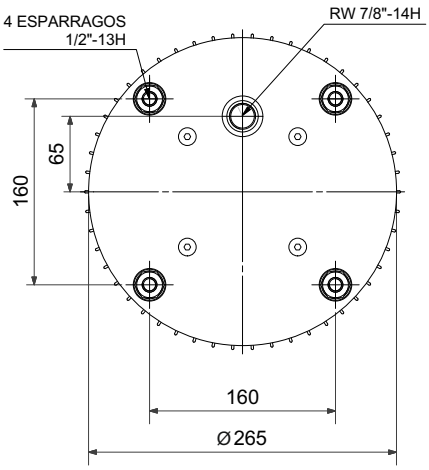

BASE (3420)

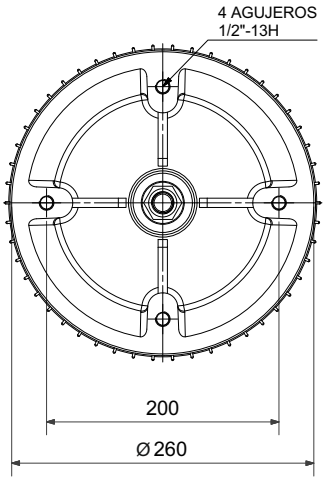

GOMA (2450)

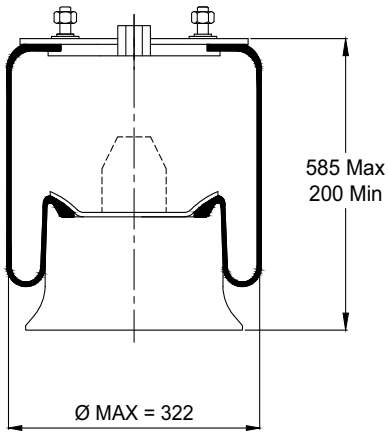

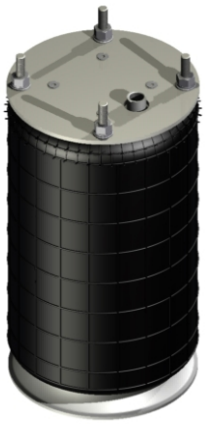

Valores dinámicos en condición de trabajo

60 libras - 1950 Kg	**80 libras - 2650 Kg**	**100 libras - 3450 Kg**

Pieres 660 - Ciudad autónoma de Bs.As - Argentina
Tel.Fax: (+54 11) 4641-4094 / 4642-3435 - Email: info@metalurgicamasrl.com.ar

2453

Catálogo comercial

TAPA SUP (4470)

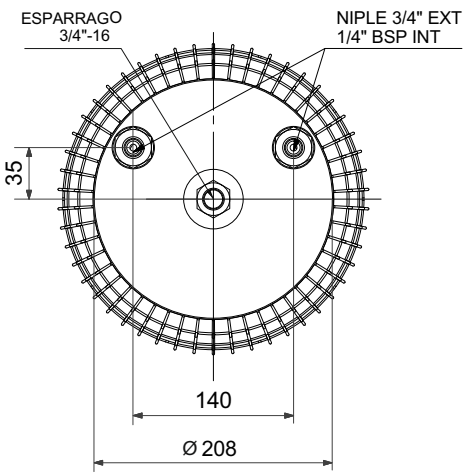

BASE (3420)

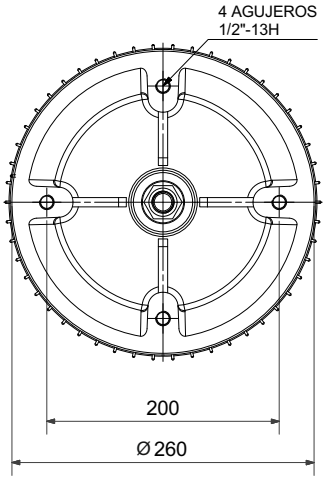

GOMA (2450)

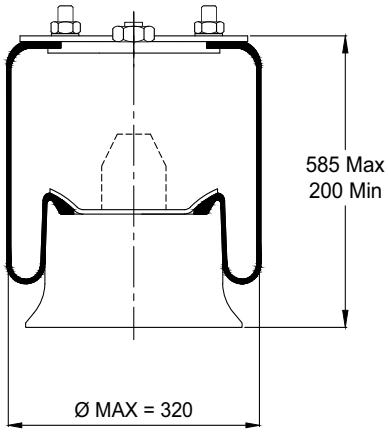

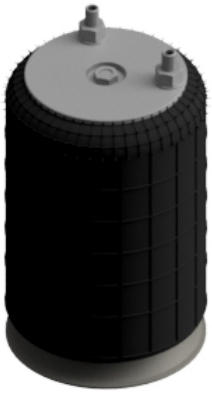

Valores dinámicos en condición de trabajo

60 libras - 1950 Kg	**80 libras - 2650 Kg**	**100 libras - 3450 Kg**

2454

Catálogo comercial

TAPA SUP (4480)

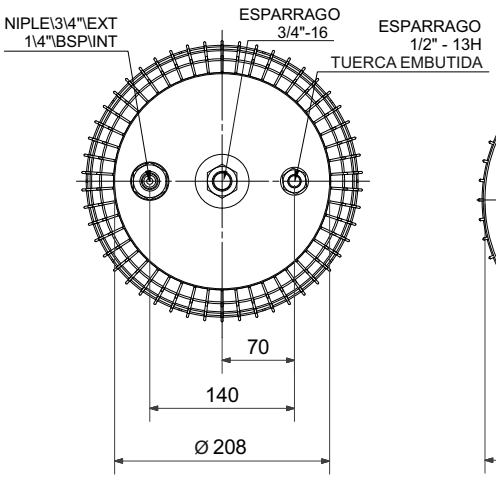

BASE (3420)

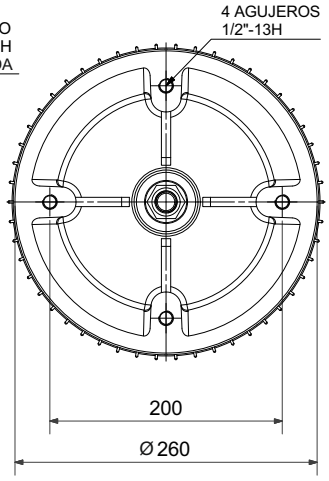

GOMA (2450)

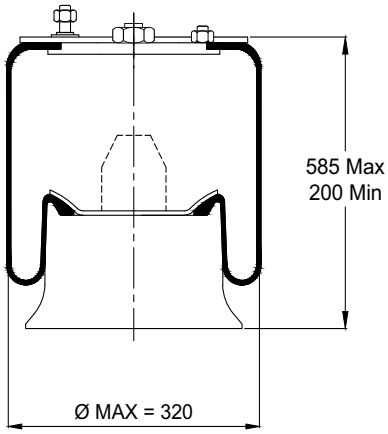

Valores dinámicos en condición de trabajo

60 libras - 1950 Kg	**80 libras - 2650 Kg**	**100 libras - 3450 Kg**

Pieres 660 - Ciudad autónoma de Bs.As - Argentina
Tel.Fax: (+54 11) 4641-4094 / 4642-3435 - Email: info@metalurgicamasrl.com.ar

2455

Catálogo comercial

TAPA SUP (4430) **BASE** (3430) **GOMA** (2450)

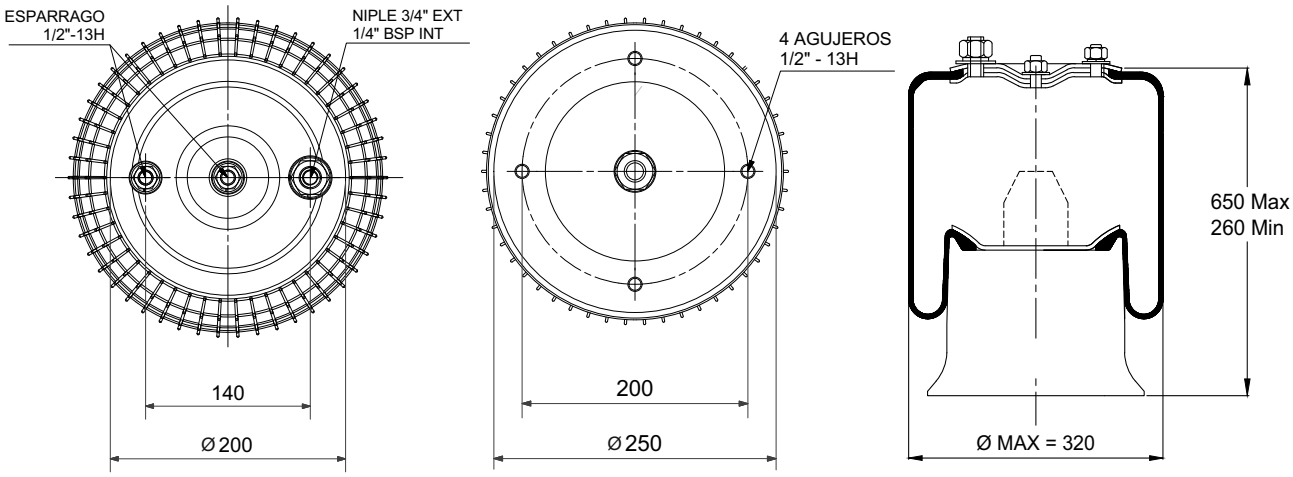

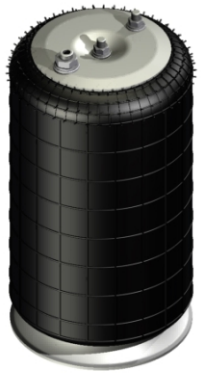

Valores dinámicos en condición de trabajo

60 libras - 1950 Kg	**80 libras - 2650 Kg**	**100 libras - 3450 Kg**

2456

Catálogo comercial

TAPA SUP (4440) **BASE** (3430) **GOMA** (2450)

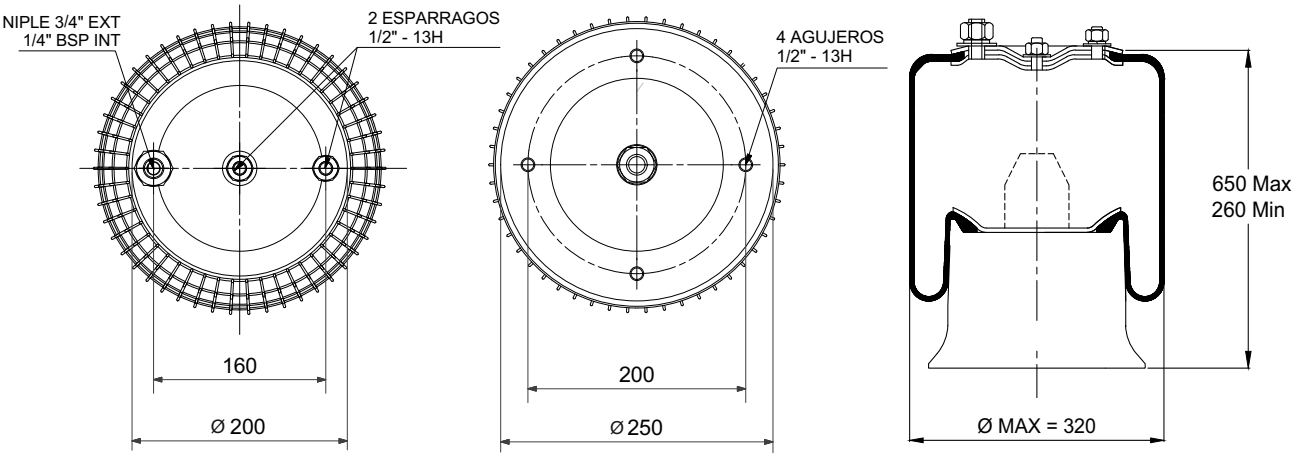

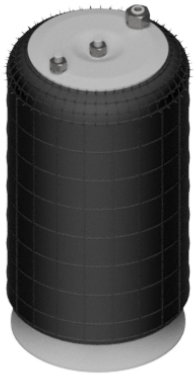

Valores dinámicos en condición de trabajo

60 libras - 1950 Kg	**80 libras - 2650 Kg**	**100 libras - 3450 Kg**

Pieres 660 - Ciudad autónoma de Bs.As - Argentina
Tel.Fax: (+54 11) 4641-4094 / 4642-3435 - Email: info@metalurgicamasrl.com.ar

2461

Catálogo comercial

TAPA SUP (4430) **BASE** (3430) **GOMA** (2460)

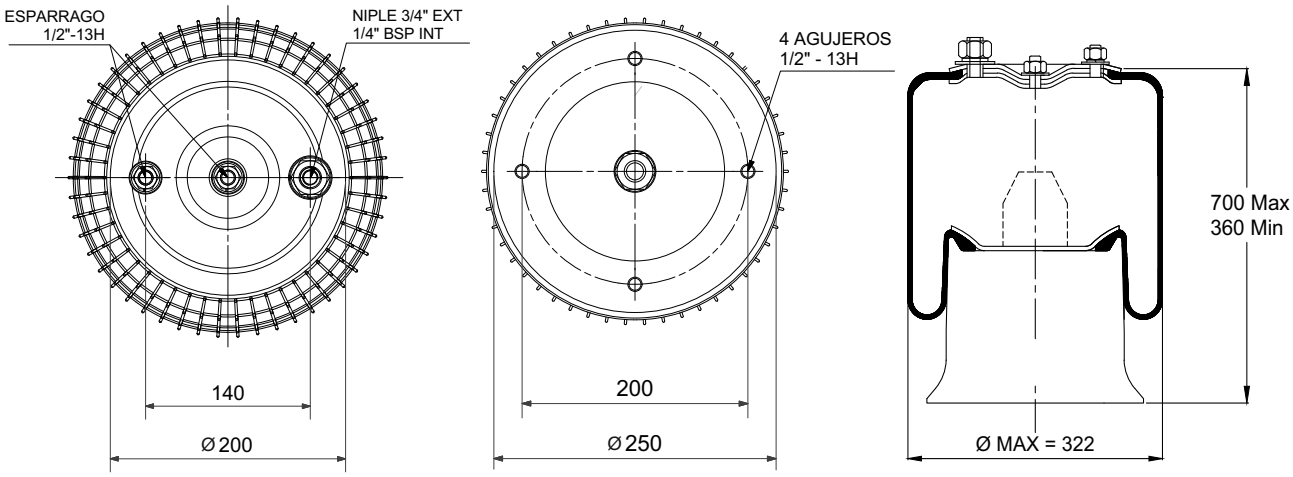

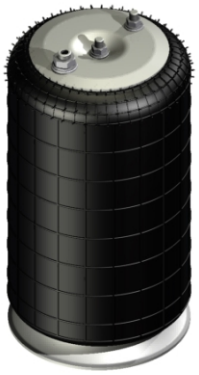

Valores dinámicos en condición de trabajo

60 libras - 2100 Kg | **80 libras - 2850 Kg** | **100 libras - 3650 Kg**

2462

Catálogo comercial (Maldonado-Randon)

TAPA SUP (4450) **BASE** (3430) **GOMA** (2460)

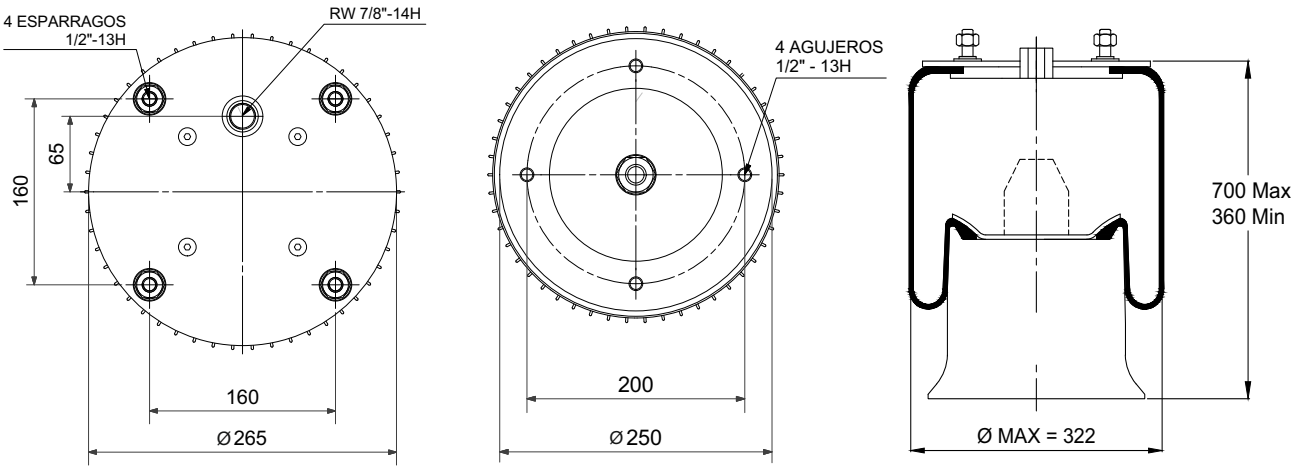

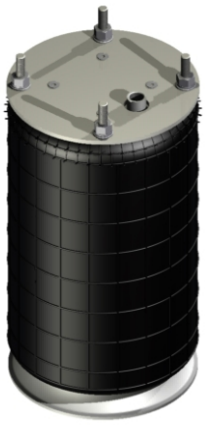

Valores dinámicos en condición de trabajo

60 libras - 2100 Kg | **80 libras - 2850 Kg** | **100 libras - 3650 Kg**

2463

Catálogo comercial

TAPA SUP (4430)

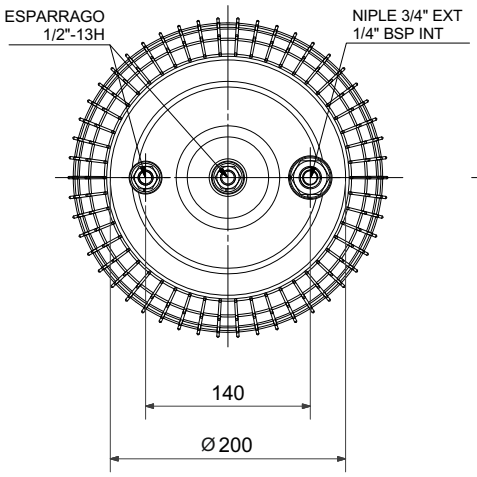

BASE (3420)

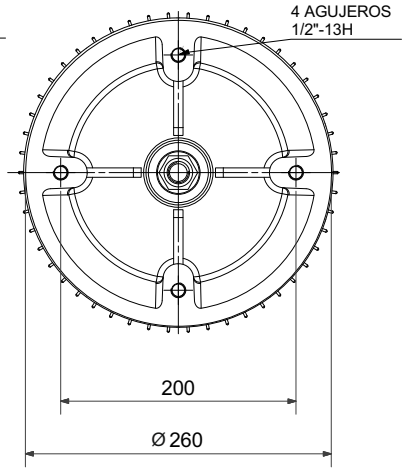

GOMA (2460)

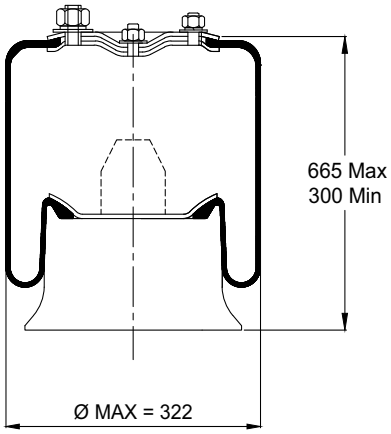

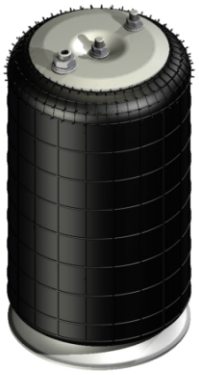

Valores dinámicos en condición de trabajo

60 libras - 2150 Kg	**80 libras - 2850 Kg**	**100 libras - 3650 Kg**

2464

Catálogo comercial (Maldonado-Randon)

TAPA SUP (4450)

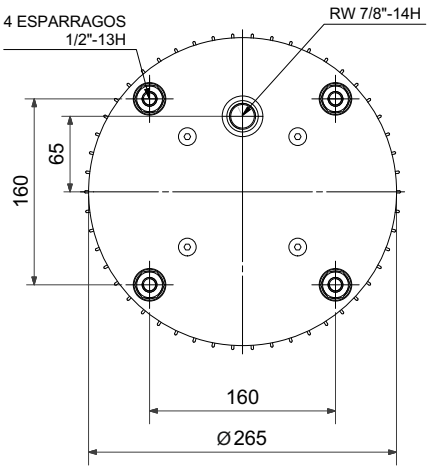

BASE (3420)

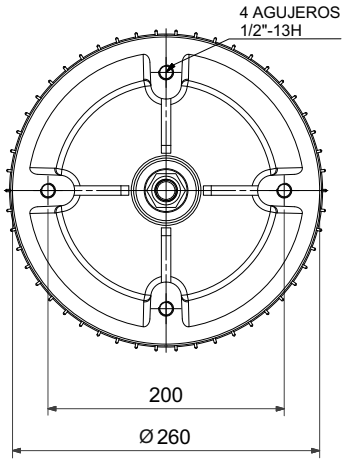

GOMA (2460)

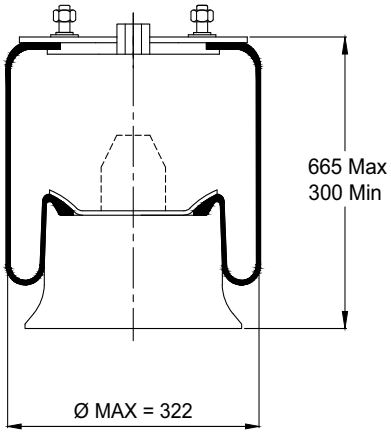

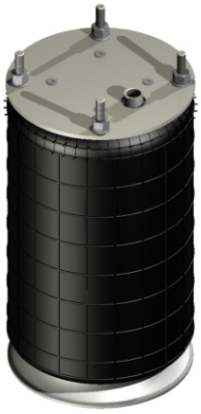

Valores dinámicos en condición de trabajo

60 libras - 2150 Kg	**80 libras - 2850 Kg**	**100 libras - 3650 Kg**

2465

Catálogo comercial

TAPA SUP (4470)

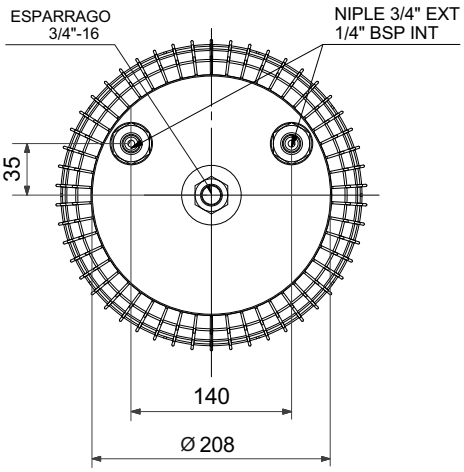

BASE (3430)

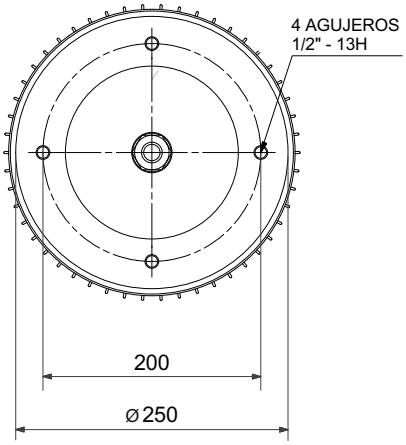

GOMA (2460)

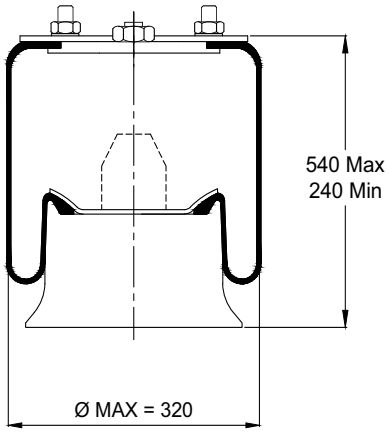

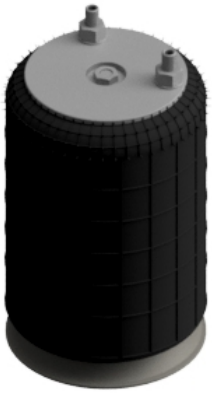

Valores dinámicos en condición de trabajo

60 libras - 2150 Kg	**80 libras - 2850 Kg**	**100 libras - 3650 Kg**

2466

Catálogo comercial (Renault)

TAPA SUP (4490)

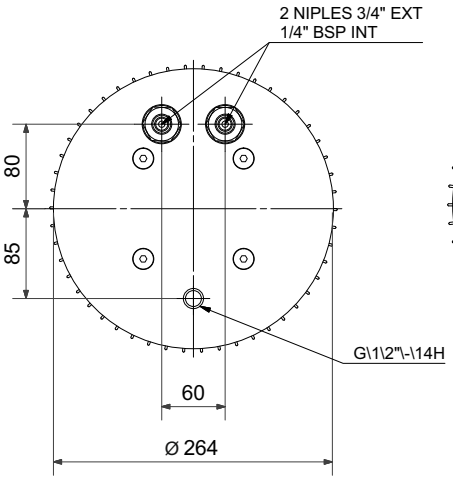

BASE (3430)

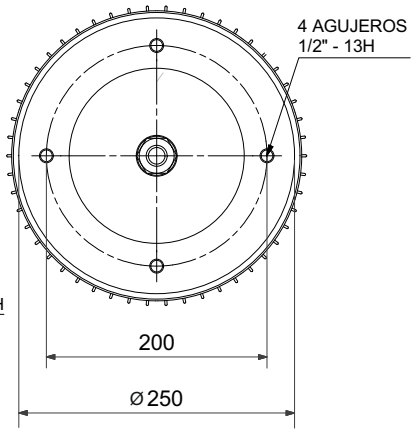

GOMA (2460)

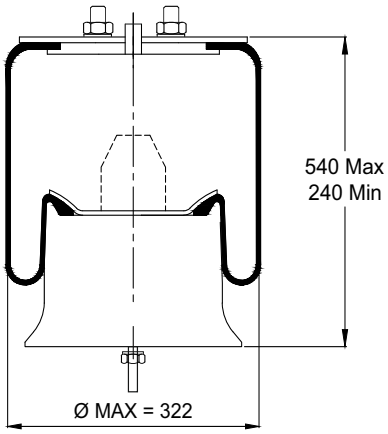

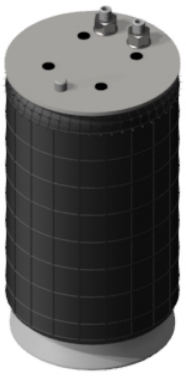

Valores dinámicos en condición de trabajo

60 libras - 2150 Kg	**80 libras - 2850 Kg**	**100 libras - 3650 Kg**

2467

Catálogo comercial

TAPA SUP (4440)

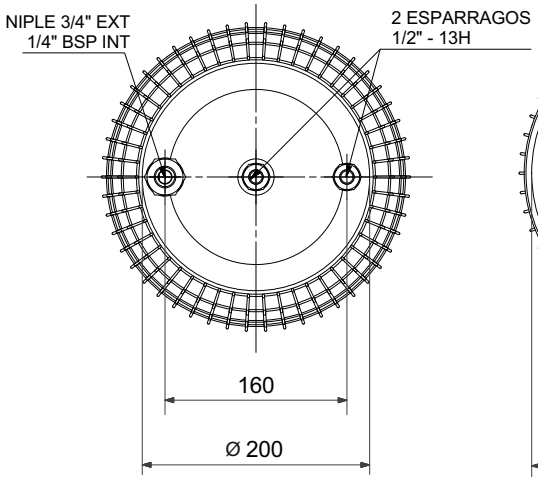

BASE (3430)

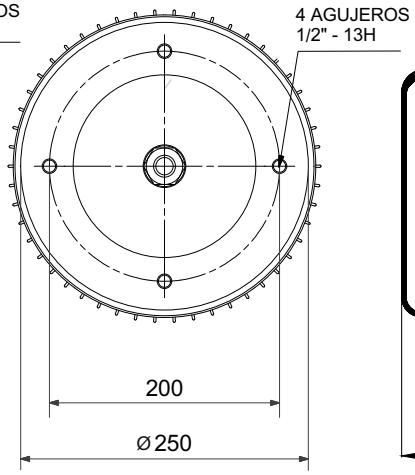

GOMA (2460)

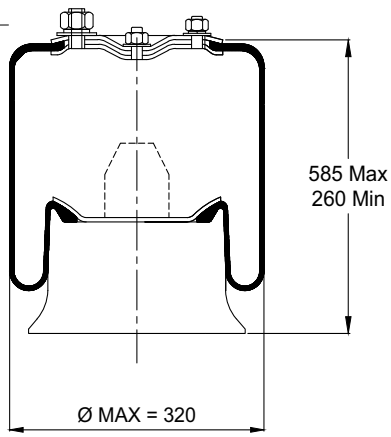

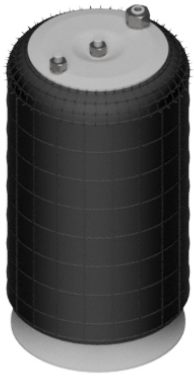

Valores dinámicos en condición de trabajo

60 libras - 2100 Kg	**80 libras - 2850 Kg**	**100 libras - 3650 Kg**

2511

Catálogo comercial

TAPA SUP (4510)

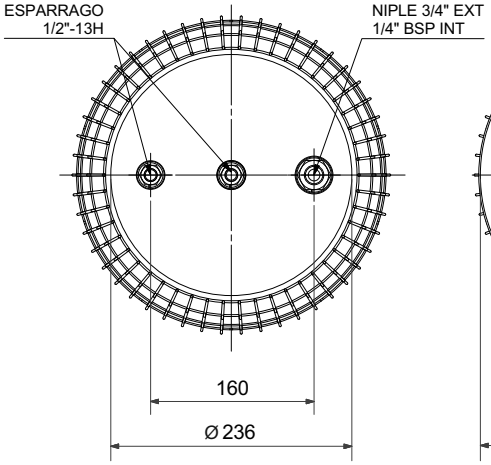

BASE (3520)

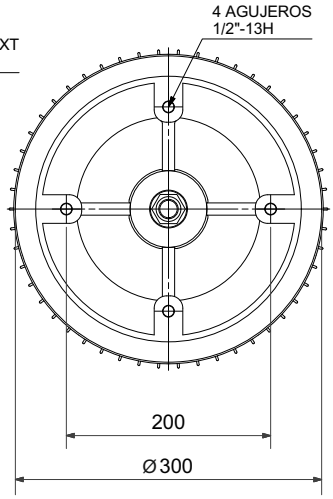

GOMA (2510)

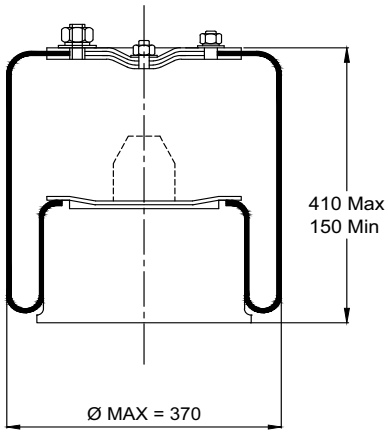

Valores dinámicos en condición de trabajo

60 libras - 2300 Kg	**80 libras - 3100 Kg**	**100 libras - 4000 Kg**

2512

Catálogo comercial

TAPA SUP (4520)

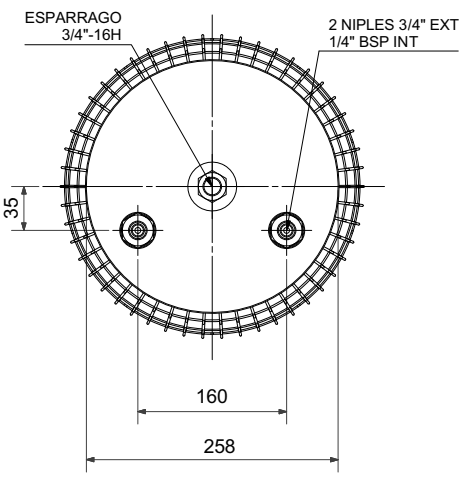

BASE (3520)

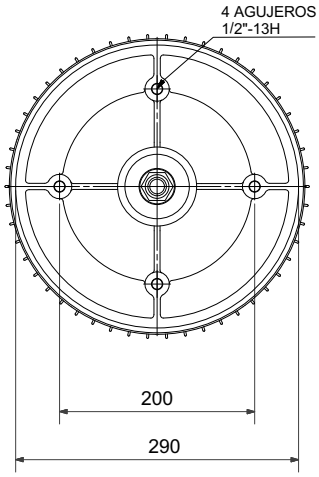

GOMA (2510)

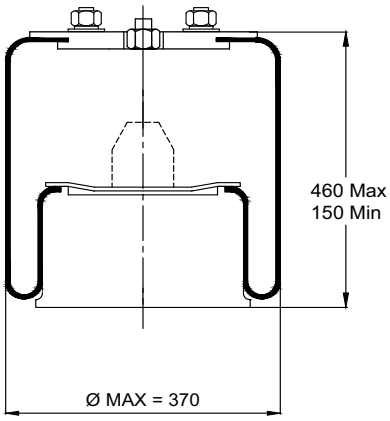

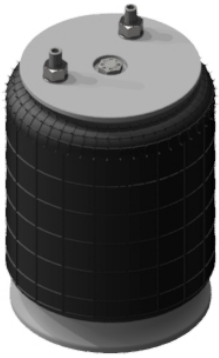

Valores dinámicos en condición de trabajo

60 libras - 2300 Kg | **80 libras - 3100 Kg** | **100 libras - 4000 Kg**

2513

Catálogo comercial

TAPA SUP (4560)

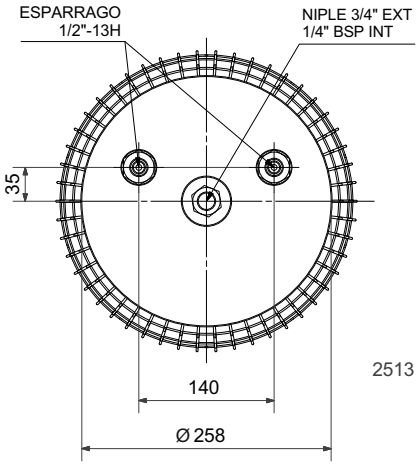

2513

BASE (3520)

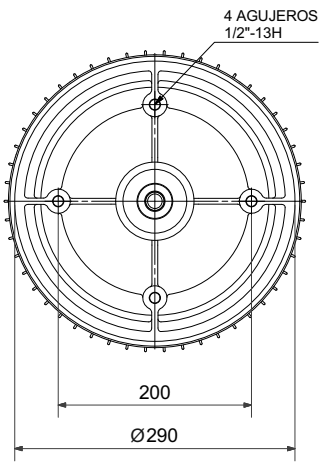

GOMA (2510)

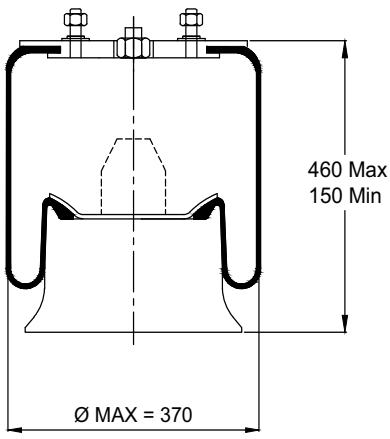

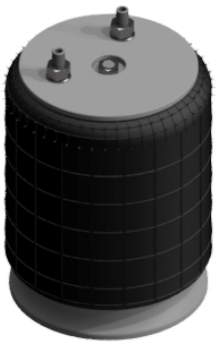

Valores dinámicos en condición de trabajo

60 libras - 2300 Kg | **80 libras - 3100 Kg** | **100 libras - 4000 Kg**

2515

Catálogo comercial

TAPA SUP (4570)

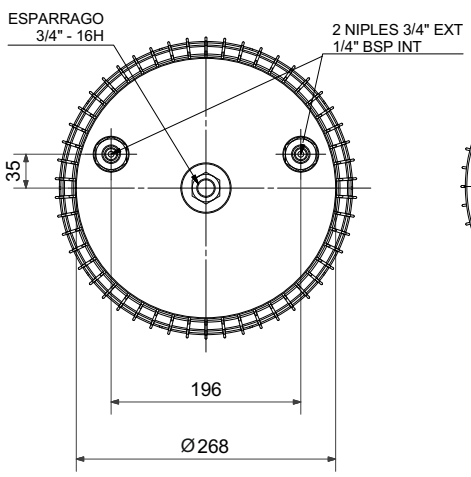

BASE (3520)

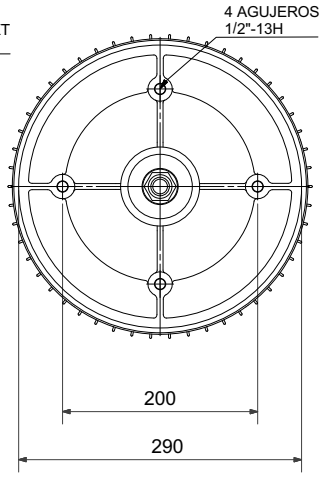

GOMA (2510-S)

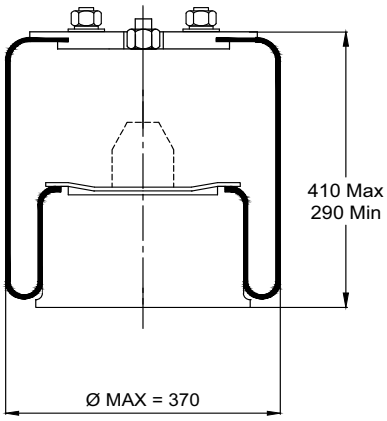

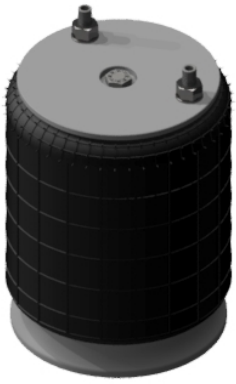

Valores dinámicos en condición de trabajo

60 libras - 2300 Kg	**80 libras - 3100 Kg**	**100 libras - 4000 Kg**

2521

Catálogo comercial

TAPA SUP (4510)

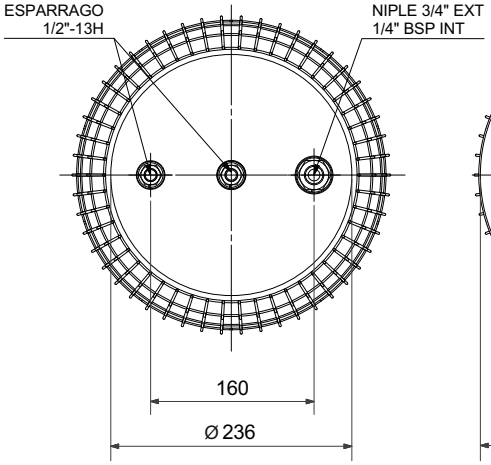

BASE (3510)

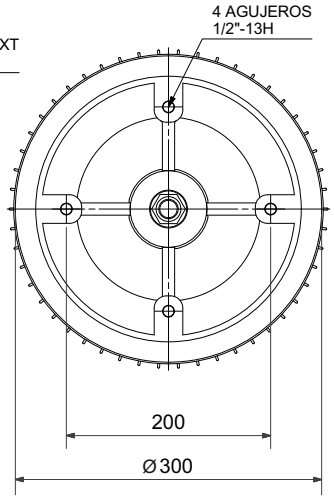

GOMA (2520)

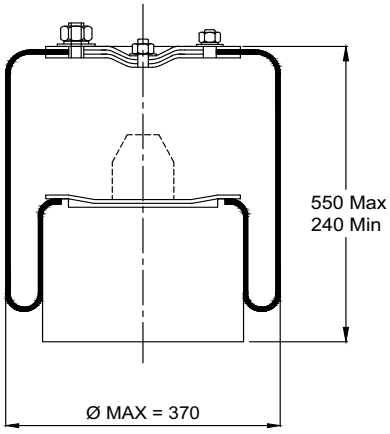

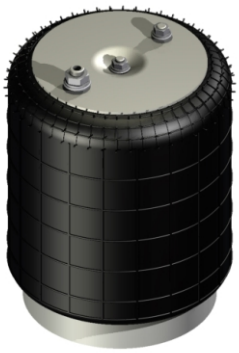

Valores dinámicos en condición de trabajo

60 libras - 2500 Kg	**80 libras - 3300 Kg**	**100 libras - 4200 Kg**

2522

Catálogo comercial

TAPA SUP (4520)

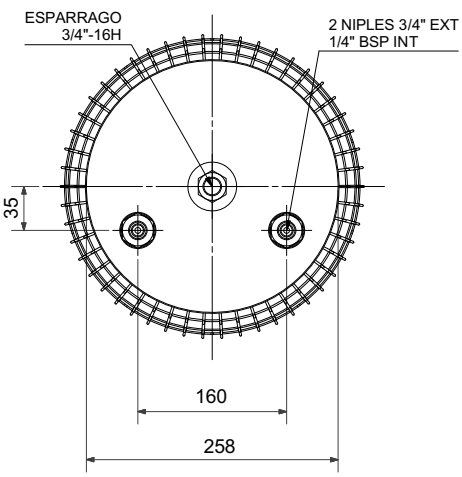

BASE (3520)

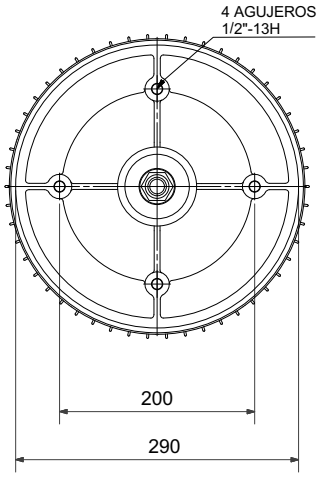

GOMA (2520)

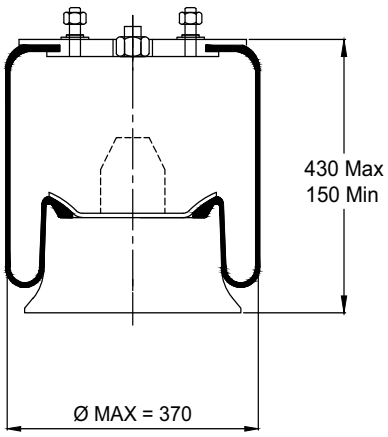

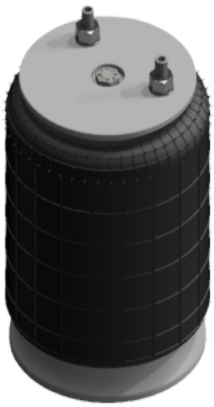

Valores dinámicos en condición de trabajo

60 libras - 2500 Kg	**80 libras - 3300 Kg**	**100 libras - 4200 Kg**

2523

Catálogo comercial (Imedt)

TAPA SUP (4510)

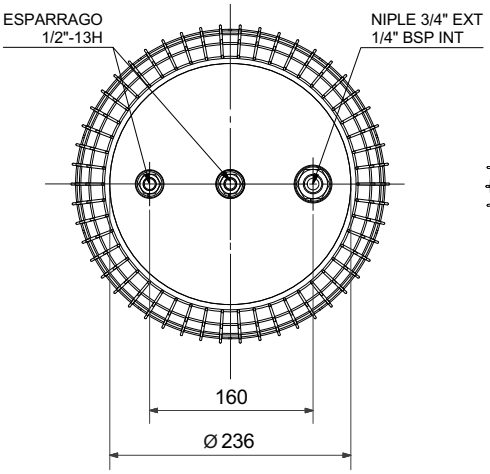

BASE (3520)

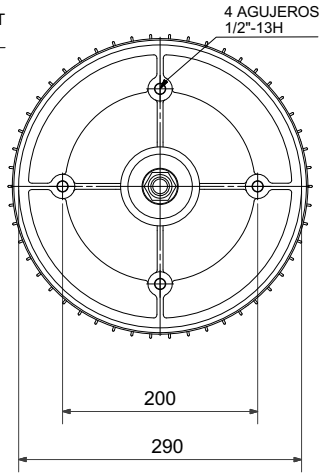

GOMA (2520)

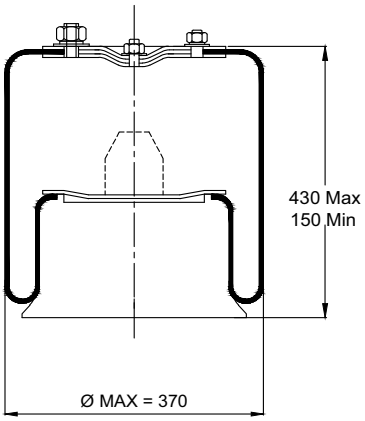

Valores dinámicos en condición de trabajo

60 libras - 2500 Kg	**80 libras - 3300 Kg**	**100 libras - 4200 Kg**

2524

Catálogo comercial

TAPA SUP (4570)

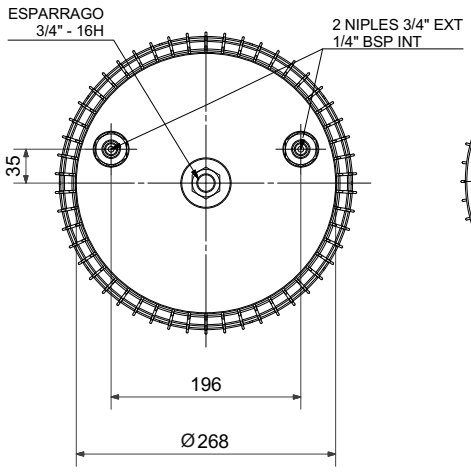

BASE (3520)

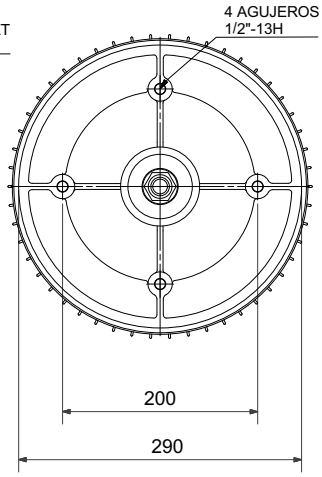

GOMA (2520-S)

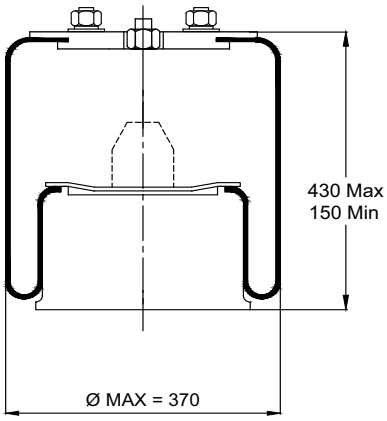

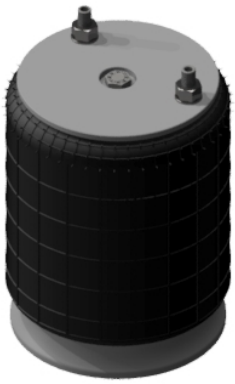

Valores dinámicos en condición de trabajo

60 libras - 2500 Kg	**80 libras - 3300 Kg**	**100 libras - 4200 Kg**

2527

Catálogo comercial

TAPA SUP (4560)

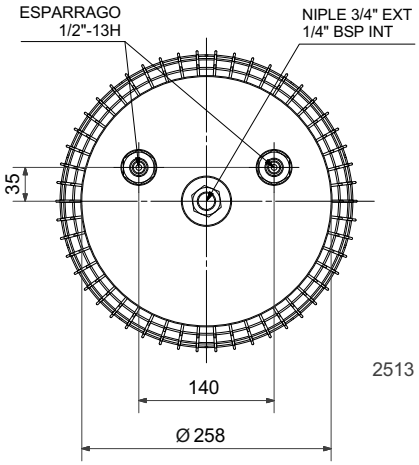

2513

BASE (3520)

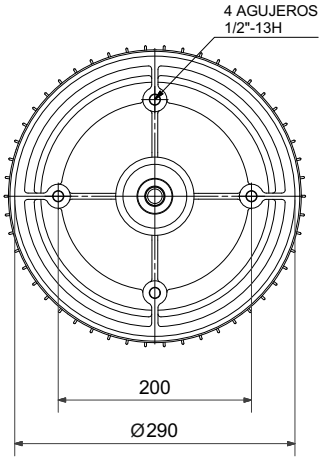

GOMA (2520)

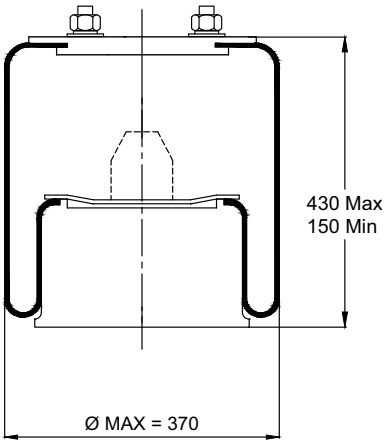

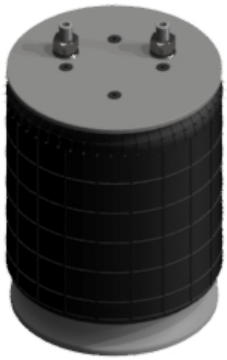

Valores dinámicos en condición de trabajo

60 libras - 2500 Kg	**80 libras - 3300 Kg**	**100 libras - 4200 Kg**

2531

Catálogo comercial

TAPA SUP (4510)

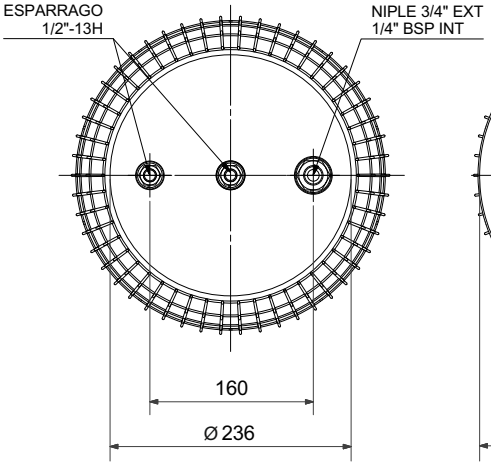

BASE (3510)

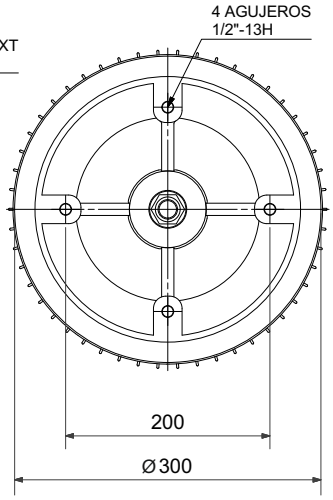

GOMA (2530)

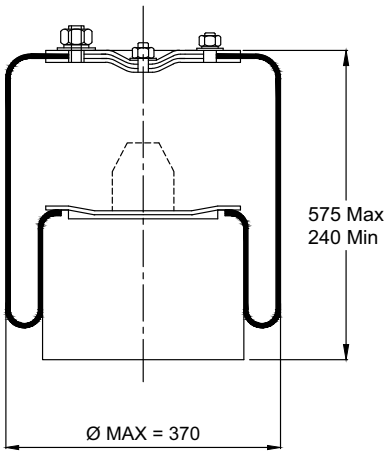

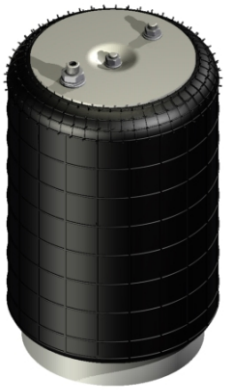

Valores dinámicos en condición de trabajo

60 libras - 2750 Kg	**80 libras - 3650 Kg**	**100 libras - 4850 Kg**

2532

Catálogo comercial

TAPA SUP (4530)

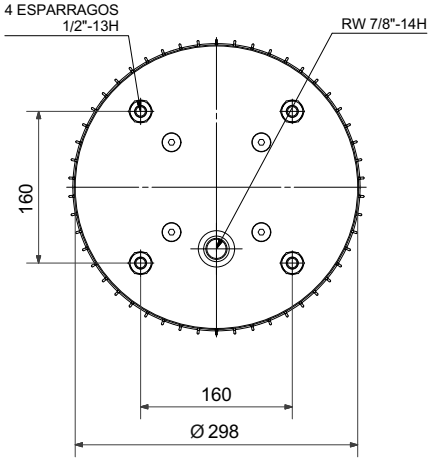

BASE (3510)

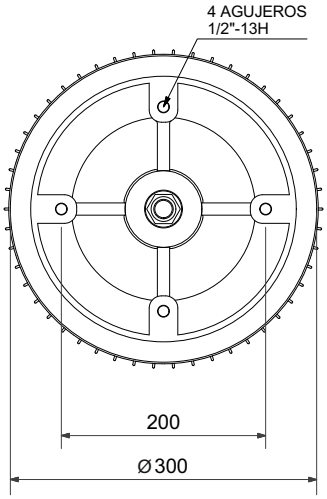

GOMA (2530)

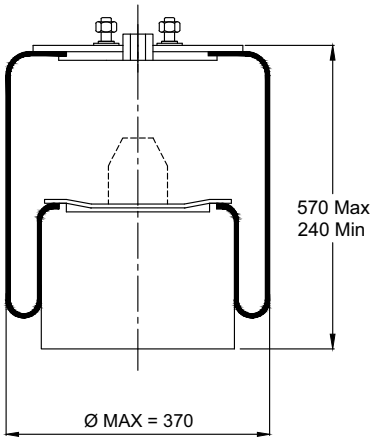

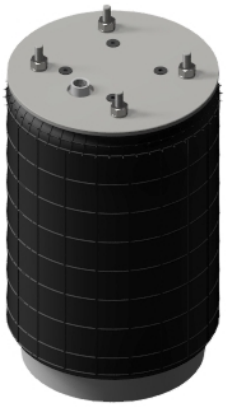

Valores dinámicos en condición de trabajo

60 libras - 2750 Kg	**80 libras - 3650 Kg**	**100 libras - 4850 Kg**

2533

Catálogo comercial

TAPA SUP (4520)

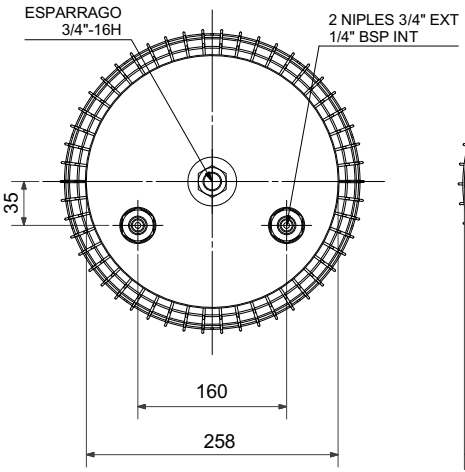

BASE (3510)

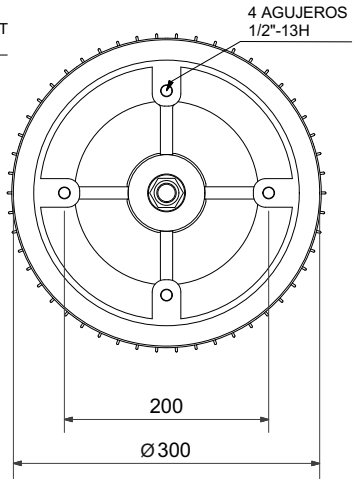

GOMA (2530)

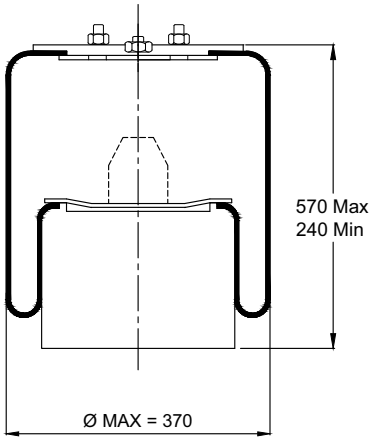

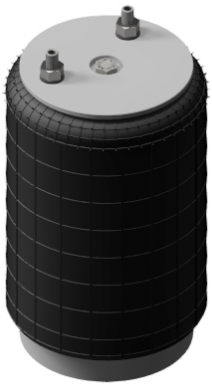

Valores dinámicos en condición de trabajo

60 libras - 2750 Kg	**80 libras - 3650 Kg**	**100 libras - 4850 Kg**

2541

Catálogo comercial

TAPA SUP (4510)

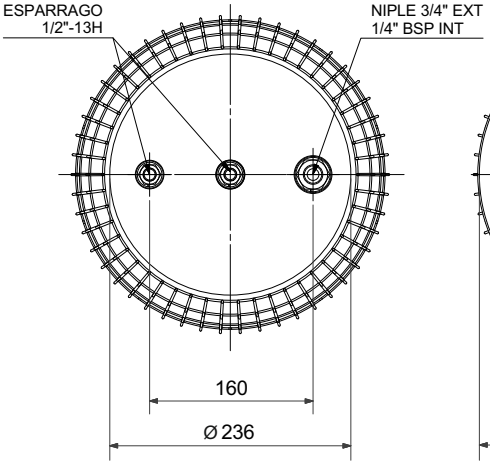

BASE (3510)

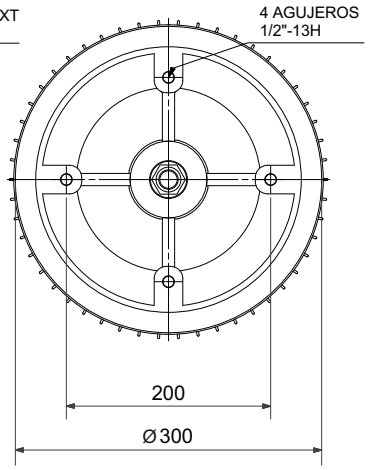

GOMA (2540)

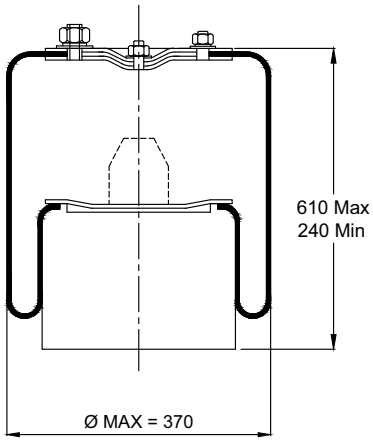

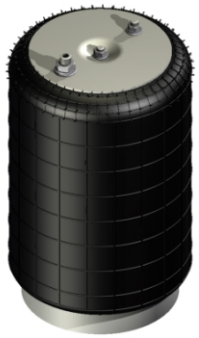

Valores dinámicos en condición de trabajo

60 libras - 2900 Kg	**80 libras - 3750 Kg**	**100 libras - 000 Kg**

2542

Catálogo comercial

TAPA SUP (4530)

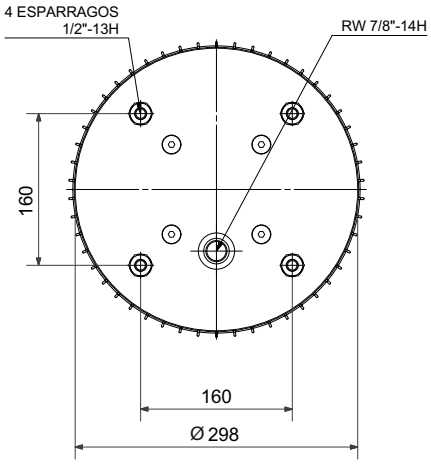

BASE (3510)

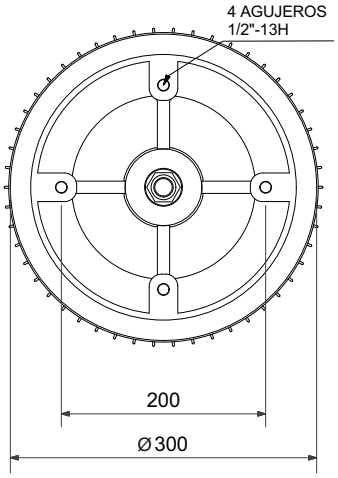

GOMA (2540)

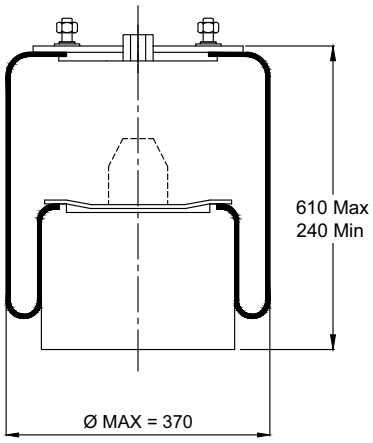

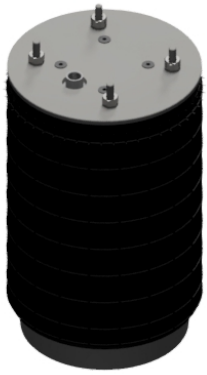

Valores dinámicos en condición de trabajo

60 libras - 2700 Kg	**80 libras - 3950 Kg**	**100 libras - 5100 Kg**

2544

Catálogo comercial (Scania)

TAPA SUP (4550)

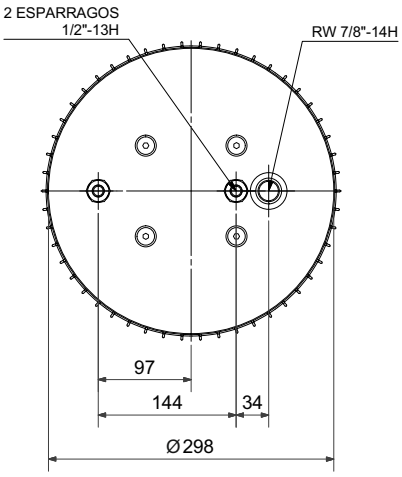

BASE (3510)

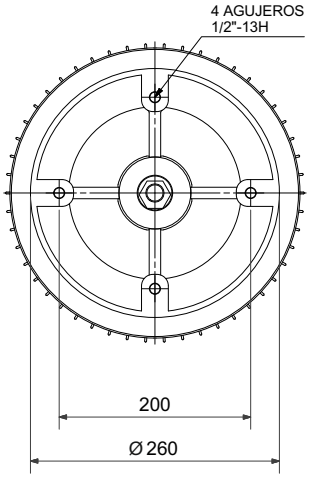

GOMA (2540)

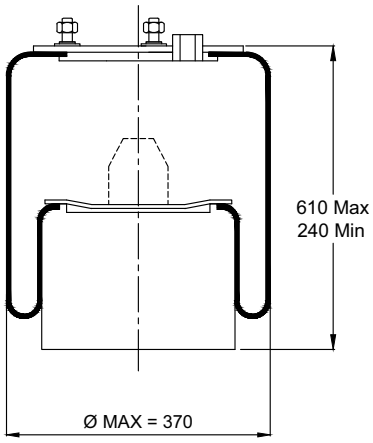

Valores dinámicos en condición de trabajo

60 libras - 2900 Kg	**80 libras - 3750 Kg**	**100 libras - 5100 Kg**